Válvulas compactas LQEc / LQEi

Flujo nominal de 240 l/min

UNIVERSAL

Válvulas compactas LQEc / LQEi

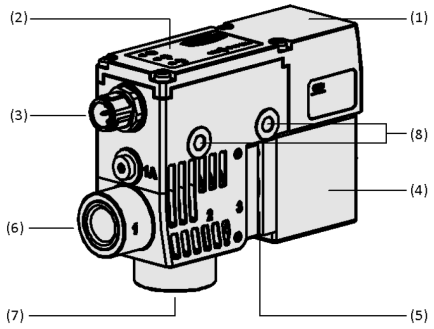

Diseño del sistema Válvulas compactas LQEc / LQEi

Idoneidad para aplicaciones específicas de sectores profesionales

Aplicación

- Utilización en sistemas con generación de vacío centralizada para el control y la regulación de uno o varios circuitos de aspiración
- Aplicación en combinación con generadores de vacío eléctricos para la instalación de sistemas totalmente eléctricos
- Realización de un proceso de monitorización de sistemas de vacío directamente en la garra
- Utilización en procesos de manipulación con tiempos de aspiración y descarga rápidos

Diseño

- Cuerpo base compacto (1) de plástico con módulo de control integrado
- Lámina de visualización con pantalla LED (2)
- Conexión eléctrica M12, conector de 5 polos (3), opcionalmente como variante con entradas y salidas de conmutación digitales o con control mediante IO-Link
- Unidad de válvulas de acción directa (4) con ventilación atmosférica y tamiz filtrante integrado (5)
- Conexiones de vacío para el generador de vacío externo (6) y a la garra (7)
- Orificios de montaje (8) para fijar la válvula compacta

© J. Schmalz GmbH / Reserva de cambios técnicos / generado en: 03.05.2024

Contacte con Schmalz: Schmalz S.A. / Avda. Ribera de Axpe. 49 / P.A.E. UDONDO-Edificio B-Nave 2 / 48950 Erandio / +34 94 480 5585 / schmalz@schmalz.es

Válvulas compactas LQEc / LQEi

Flujo nominal de 240 l/min

Control descentralizado del sistema de vacío con la válvula compacta LQE

Productos prestación

- Válvula de 3/2 vías de acción directa en diseño compacto que permite una instalación descentralizada directamente en la garra para tiempos de evacuación y ventilación extremadamente rápidos
- El vacuostato inteligente facilita la monitorización y el control del proceso de manipulación y aumenta la disponibilidad del sistema
- El diseño como válvula compacta con vacuostato integrado reduce el número de componentes necesarios y ahorra tiempo durante la conexión y la puesta en marcha
- Las secciones de flujo optimizadas permiten una suelta de las piezas rápida y fiable, puramente eléctrica, sin aire comprimido y reducen los costes operativos
- El diseño como válvula biestable con fijación de la posición final y válvula de flujo adicional aumenta la fiabilidad del proceso incluso en caso de caída de energía

Código de designación Válvulas compactas LQEc / LQEi

LQEc	–	8	–	24V-DC	–	3/2	–	IMP	–	NPN
1		2		3		4		5		6

IOL-B
7

1 – Designación breve

Código	Diseño
LQEc	LQEc (SIO)
LQEi	LQEi (IO-Link)

2 – Ancho nominal

Código	Ancho nominal en mm
8	8

3 – Tensión

Código	Tensión en V
24V-DC	24V-DC

4 – Variante

Código	Tipo
3/2	3/2 válvula de múltiples vías

5 – Posición de reposo válvula de aspiración

Código	Tipo
IMP	Biestable mediante impulsos

6 – Función de conmutación

Código	Tipo
NPN	Conmutado contra menos
PNP	Conmutado contra plus

7 – Comunicación

Código	Tipo
IOL-B	IO-Link (Class B)

La válvula compacta LQEc/LQEi se suministra como producto listo para su conexión, opcionalmente como variante con control SIO o IO-Link (clase B).

Repuestos disponibles: kit de juntas

Accesorios disponibles: cable de conexión, racor instantáneo, ángulo de fijación, kit de montaje

Datos de pedido Válvulas compactas LQEc / LQEi

Tipo	Número de artículo
LQEc 8 24V-DC 3/2 IMP PNP	10.05.11.00008
LQEc 8 24V-DC 3/2 IMP NPN	10.05.11.00018
LQEi 8 24V-DC 3/2 IMP IOL-B	10.05.11.00014

Contacte con Schmalz: Schmalz S.A. / Avda. Ribera de Axpe. 49 / P.A.E. UDONDO-Edificio B-Nave 2 / 48950 Erandio / +34 94 480 5585 / schmalz@schmalz.es

Válvulas compactas LQEc / LQEi

Flujo nominal de 240 l/min

Datos de pedido Repuestos Válvulas compactas LQEc / LQEi

Repuestos		Número de artículo
Tamiz redondo	SIEB 17.5x2 A2 0.415/0.22	10.02.02.03378

Datos de pedido Accesorios Válvulas compactas LQEc / LQEi

Accesorios		Número de artículo
Ángulo de fijación (mont)	BEF-WIN 45x20x87.35 LQE	10.05.11.00028
Kit de fijación	SET LQE MOUNT1	10.05.11.00030
Filtro de taza de vacío	VFT G1/4-IG 80	10.07.01.00119
Filtro de taza de vacío	VFT G1/4-IG 100	10.07.01.00120
Filtro de taza de vacío	VFT G3/8-IG 80	10.07.01.00122
Filtro de taza de vacío	VFT G3/8-IG 100	10.07.01.00123
Enchufe rápido recto	STV-GE G1/4-AG 8	10.08.02.00207
Enchufe rápido recto	STV-GE G1/4-AG 10	10.08.02.00251
Enchufe rápido recto	STV-GE G1/4-AG 12	10.08.02.00208
Enchufe rápido recto	STV-GE G3/8-AG 8	10.08.02.00237
Enchufe rápido recto	STV-GE G3/8-AG 10	10.08.02.00252
Enchufe rápido recto	STV-GE G3/8-AG 12	10.08.02.00209
Conector rápido acodado	STV-W G1/4-AG 8	10.08.02.00161
Conector rápido acodado	STV-W G1/4-AG 10	10.08.02.00254
Conector rápido acodado	STV-W G1/4-AG 12	10.08.02.00162
Conector rápido acodado	STV-W G3/8-AG 8	10.08.02.00236
Conector rápido acodado	STV-W G3/8-AG 10	10.08.02.00255
Conector rápido acodado	STV-W G3/8-AG 12	10.08.02.00163
Tubo flexible de vacío (metro)	VSL 8-6 PU MI-TR	10.07.09.00003
Tubo flexible de vacío (metro)	VSL 10-7 PU MI-TR	10.07.09.00084
Tubo flexible de vacío (metro)	VSL 12-9 PU MI-TR	10.07.09.00037
Cable de conexión	ASK B-M12-5 5000 K-5P	21.04.05.00080
Cable de conexión	ASK B-M12-5 2000 S-M12-5	21.04.05.00211

Datos técnicos Válvulas compactas LQEc / LQEi

Tipo	Tamaño nominal [mm]	Función válvula	Válvula de mando	Comunicación	Flujo nominal [l/min]	Flujo nominal [m³/h]	Consumo de potencia DC [W]	Tensión [V]	Presión operativa	Temperatura de uso	Tipo de protección IP	Peso [g]
LQEc 8 24V-DC 3/2 IMP PNP	8	Válvula de 3/2 vías	Válvula piloto doble	-	109	7	3,2	24V - DC	-0,9 ... 0,0 bar	0 ... 50 °C	IP 40	399
LQEc 8 24V-DC 3/2 IMP NPN	8	Válvula de 3/2 vías	Válvula piloto doble	-	109	7	3,2	24V - DC	-0,9 ... 0,0 bar	0 ... 50 °C	IP 40	399
LQEi 8 24V-DC 3/2 IMP IOL-B	8	Válvula de 3/2 vías	Válvula piloto doble	IO-Link (Class B)	109	7	3,2	24V - DC	-0,9 ... 0,0 bar	0 ... 50 °C	IP 40	399

Contacte con Schmalz: Schmalz S.A. / Avda. Ribera de Axpe. 49 / P.A.E. UDONDO-Edificio B-Nave 2 / 48950 Erandio / +34 94 480 5585 / schmalz@schmalz.es

Válvulas compactas LQEc / LQEi

Flujo nominal de 240 l/min

Datos de diseño Válvulas compactas LQEc / LQEi

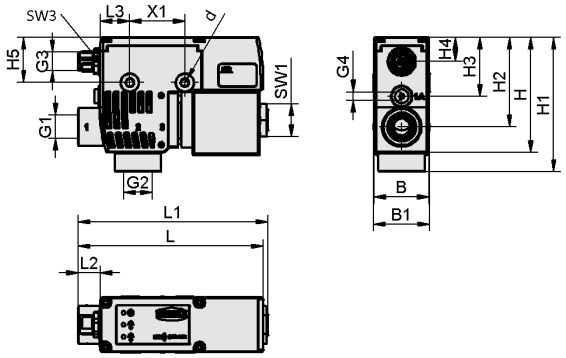

LQEc / LQEi

Contacte con Schmalz: Schmalz S.A. / Avda. Ribera de Axpe. 49 / P.A.E. UDONDO-Edificio B-Nave 2 / 48950 Erandio / +34 94 480 5585 / schmalz@schmalz.es

Válvulas compactas LQEc / LQEi

Flujo nominal de 240 l/min

Datos de diseño Válvulas compactas LQEc / LQEi

Tipo	B [mm]	B1 [mm]	d [mm]	G1	G2	G3	G4	H [mm]	H1 [mm]	H2 [mm]	H3 [mm]	H4 [mm]	H5 [mm]	L [mm]	L1 [mm]	L2 [mm]	L3 [mm]	SW1 [mm]	SW3 [mm]	X1 [mm]
LQEc	32	32,6	4,41	G1/4"-HE	G3/8"-HE	M12x1-MA	M5-HE	66,85	78	52	34,21	14	26,25	107,6	110,35	13	17	19	14	32
LQEi	32	32,6	4,41	G1/4"-HE	G3/8"-HE	M12x1-MA	M5-HE	66,85	78	52	34,21	14	26,25	107,6	110,35	13	17	19	14	32

Contacte con Schmalz: Schmalz S.A. / Avda. Ribera de Axpe. 49 / P.A.E. UDONDO-Edificio B-Nave 2 / 48950 Erandio / +34 94 480 5585 / schmalz@schmalz.es